COOL RIDE

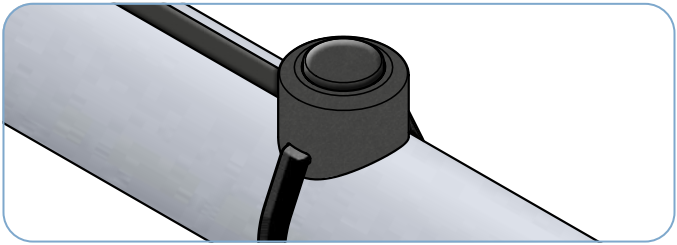

Lenkertaster

PB-1

Montage- und Betriebsanleitung

English version: see page 7

Wir beglückwünschen Sie
zum Kauf des Lenkertasters PB-1.

Lesen Sie diese Montageanleitung aufmerksam durch, bevor Sie den Taster installieren. Die Montage erfordert fortgeschrittene Kenntnisse der KFZ-Elektrik. Bitte nehmen Sie den Anschluss nur dann vor, wenn Sie wissen, was Sie tun. Wir empfehlen die Montage durch eine Fachwerkstatt.

Falls noch Fragen offen sind, helfen wir gerne, diese zu beantworten.

VERWENDUNGSBEREICH

Der Lenkertaster PB-1 ist elektrisches Motorradzubehör. Es gibt ihn für metrische Lenker mit einem Durchmesser von 22,23 mm sowie für zöllige Lenker mit einem Durchmesser von 25,40 mm. Er weist eine Belastbarkeit von 50mA auf und ist somit geeignet, ein Steuersignal von max. 50mA bereitzustellen. Der Lenkertaster PB-1 ist die ideale Ergänzung zu unserem elektronischen Lastrelais SER-100, kann aber auch in Kombination mit anderen elektronischen Relais oder Tastersteuerungen verwendet werden.

ACHTUNG: Schalten Sie mit dem Taster keinesfalls direkt einen Verbraucher wie z.B. einen Zusatzscheinwerfer oder eine Hupe.
Nicht zur Verwendung an Geländefahrzeugen bzw. bei starker Schmutzeinwirkung geeignet. Nichtbeachtung dieser Hinweise führt zum Erlöschen der Garantie.

TECHNISCHE DATEN

Betriebsspannung:	3 – 32V DC (Gleichspannung)
Belastbarkeit:	max. 50mA
Funktionsprinzip:	einpoliger Schließer, Momentkontakt, Aus-(Ein)
Betriebstemperatur:	-40°C – 85°C
Abmessungen:	15 x 12 mm (D x H)
Anschlussdrähte:	je 600 mm lang
Wasser- und Staubschutz:	partiell vergossen, IP67
Material:	Aluminium, natur oder schwarz anodisiert

LIEFERUMFANG

- 1 Lenkertaster PB-1 mit 600 mm langen Anschlussdrähten
- 1 Kabelbinder schwarz 3,6 x 150 mm
- 1 Schrumpfschlauch schwarz 3,2 x 550 mm

MONTAGE

Ziehen Sie den Schrumpfschlauch über die Anschlussdrähte. Schrumpfen Sie den Schrumpfschlauch auf der gesamten Länge oder nur am Ende, so dass die farbigen Drähte verdeckt sind und der geschrumpfte Schlauch aus der Öffnung seitlich am Taster herausgeführt werden kann. Der Taster wird mittels des beiliegenden Kabelbinders am Lenker montiert. Das Kabelbinderschloss wird vorzugsweise nach unten gedreht, so dass es nicht zu sehen ist.
Bei der Wahl des Montageorts ist zu beachten, dass der Taster auch mit den Händen an den Motorradgriffen gut zu erreichen ist.

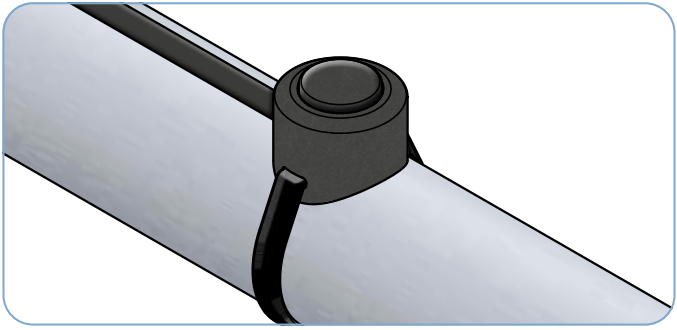

Befestigen Sie den Kabelstrang in geeigneter Weise am Lenkerrohr, z.B. mit Kabelbindern. Führen Sie alle elektrischen Verbindungen fachgerecht aus.
Auf die Kabel darf bei Montage und Betrieb keine übermäßige Belastung durch Zug, Knicken oder Quetschen ausgeübt werden!

PFLEGE

Der Lenkertaster ist weitgehend wartungsfrei. Reinigen Sie ihn bei Bedarf mit einem feuchten, fusselfreien Tuch.
Sollte die Freigängigkeit des Tasters durch eingedrungenen Schmutz beeinträchtigt sein, so können Sie ihn mit klarem Wasser ausspülen. Verwenden Sie dazu eine Spritzflasche oder den Gartenschlauch, aber keinen Hochdruckreiniger. Betätigen Sie den Taster vorsichtig während des Ausspülens.

GARANTIE

Wir gewähren 5 Jahre Garantie auf dieses Produkt. Schäden, die durch Nichtbeachtung dieser Anleitung entstehen, sind ausgeschlossen. Es gelten die Garantiebedingungen unter www.coolride.de/Garantiebedingungen



ENTSORGUNG

Sollten Sie dieses Gerät eines Tages entsorgen müssen, beachten Sie bitte, dass elektronische Geräte nicht mit dem Hausmüll entsorgt werden dürfen. Führen Sie das Gerät dem Recycling zu. Ihre lokalen Behörden können Sie entsprechend informieren.

EU-KONFORMITÄT

Dieses Produkt erfüllt die Anforderungen der geltenden europäischen und nationalen Richtlinien. Die Konformität wurde nachgewiesen, die entsprechenden Erklärungen und Unterlagen sind beim Hersteller hinterlegt.

COOLRIDE GmbH
Mangenberger Str. 150
42655 Solingen
Germany
Tel.: +49 212 / 235 70 69
Fax: +49 212 / 68 11 06 94
info@coolride.de
www.coolride.de

Änderungen, Druckfehler & Irrtum vorbehalten.
Abbildungen sind unverbindlich.

COOL RIDE

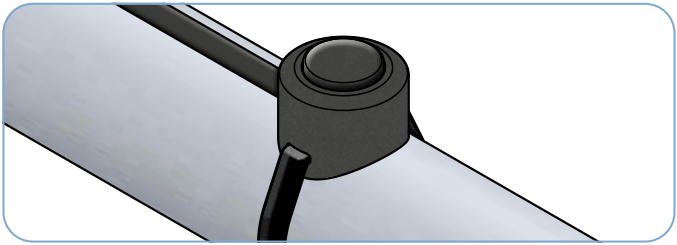

Handlebar Switch

PB-1

Operation manual

Congratulations to your new Handlebar Switch PB-1.

Please read these instructions carefully before any attempt of installation. The installation requires advanced knowledge in vehicle electrics. We recommend installation by a specialist workshop.

If there are any questions unanswered, please contact us. We are happy to help.

FIELD OF APPLICATION

The handlebar switch PB-1 is electric motorcycle accessory. It is available for metric handlebars with a diameter of 22.23 mm and for imperial handlebars with a diameter of 1 inch / 25.40 mm. It has a load capacity of 50mA and is therefore suitable to provide a control signal of max. 50mA. The handlebar switch PB-1 is the ideal complement to our electronic load relay SER-100 but can also be used in combination with other electronic relays or button control units.

CAUTION: Do not use the button to switch a load such as an auxiliary light or a horn directly.
Not suitable for use on off-road vehicles or when exposed to heavy dirt.
Use only on motorcycles, trikes, quads etc. with 12V electrical system.
Disregard of these instructions will cause loss of warranty.

TECHNICAL DATA

Operating voltage:	3 - 32V DC
Load capacity:	max. 50mA
Principle of operation:	single pole normally open, momentary contact, off (on)
Operating temperature:	-40°C – 85°C / -40°F - 185°F
Measurements:	15 x 12 mm (D x H) / 0,6 x 0,47 inches (D x H)
Connection wires:	600 mm / 23,6 inches each
Water / dust protection:	partially encapsulated, IP67
Material:	Aluminium, natural or black anodized

SCOPE OF SUPPLY

- 1 handlebar switch PB-1 with 600 mm leads
- 1 black zip tie 3.6 x 150 mm
- 1 black heat shrink tubing 3.2 x 550 mm

INSTALLATION

Pull the heat shrink tubing over the leads. Shrink the heat shrink tubing along the entire length or only at the end so that the coloured wires are covered and the shrunk tubing can be led out of the notch on the side of the button. The button is mounted on the handlebar using the zip tie provided. The zip tie lock is preferably turned down so that it cannot be seen.
When choosing the installation location, make sure that the button can easily be reached with your hands on the motorcycle handles.

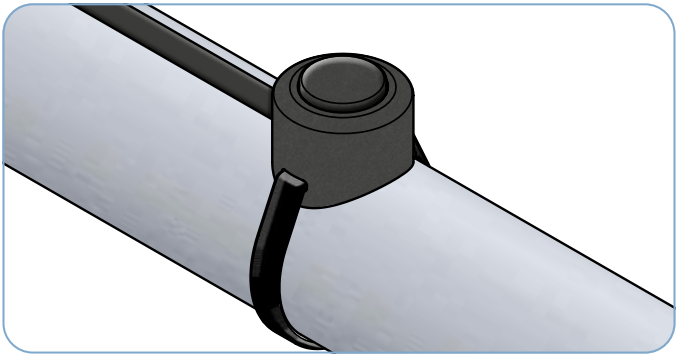

Fasten the cables to the handlebar tube in a suitable manner, e.g. with zip ties. Carry out all electrical connections properly.
During assembly and operation, the cables must not be subjected to excessive stress by pulling, sharp bending, or squeezing!

CARE

The handlebar button is maintenance-free to a great extent. If necessary, clean it with a damp, lint-free cloth.
If the freedom of movement of the button is impaired by dirt that has penetrated it, you can rinse it out with clear water. Use a squirt bottle or garden hose, but not a pressure washer. Carefully press the button while rinsing.

WARRANTY

We grant a full 5-year warranty on this product. Damage resulting from overload or disregard of the herein given advise is excluded. Warranty conditions apply as available at www.coolride.de/warranty



DISPOSAL

Should you need to dispose of this system someday, please note that electronic devices must not be disposed of with household waste. If possible, recycle the item. Your local authorities can inform you accordingly.

EC-CONFORMITY

This product complies with the requirements of applicable European and German directives. Conformity has been verified, the corresponding declarations and documents are deposited with the manufacturer.

COOLRIDE GmbH
Mangenberger Str. 150
42655 Solingen
Germany
Phone: +49 212 / 235 70 69
Fax: +49 212 / 68 11 06 94
info@coolride.de
www.coolride.de

Changes, misprints & errors excepted.
Illustrations are not binding.